Elettropompe ad immersione *Tipo SPV 12- 18*

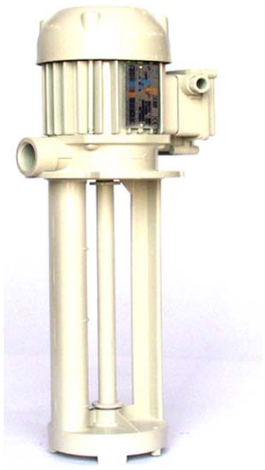

Impieghi

Sono adatte al trasferimento di liquidi contenenti impurità di dimensioni fino a 2-3 mm.
I componenti idraulici: girante, chiocciola e corpo pompa in PBT, ne consentono l'impiego con acqua, emulsioni e sostanze oleose in genere con viscosità non superiore a 3 Engler (21 CST).
La temperatura del liquido non deve superare i 70 C.
Vengono comunemente impiegate su:

Macchine utensili (fresatrici - torni - trapani)
Macchine per la lavorazione del vetro (versione TRI)
Macchine da stampa (asse in aisi 420 - 316 - PBT) su pescante 270 mm.)

Impianti di climatizzazione e condizionamento
Impianti di filtrazione

Vanno normalmente installate su un serbatoio, con capacità proporzionata alla portata, a circa 3 - 4 cm. dal fondo. E' importante verificare che il livello massimo del liquido nel serbatoio rimanga sempre 3 - 4 cm. più basso della flangia di appoggio. (vedi figura)
Nei casi in cui il liquido sia particolarmente sporco si consiglia di costruire il serbatoio a scomparti per consentire il deposito delle morchie prima che le stesse vengano ripescate dalla pompa.
Per impieghi diversi si consiglia di consultare il nostro ufficio tecnico.

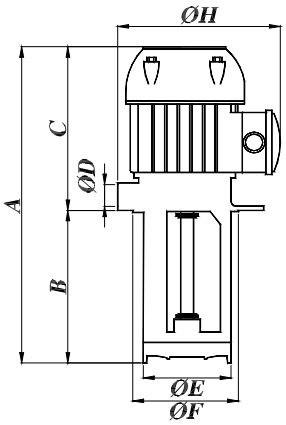

Tabella dimensioni e pesi

TIPO	A mm	B mm	C mm	ØD	ØE mm	ØF mm	ØG mm	H mm	ØI mm	ØI mm	Kg.
SPV 12	255	90 T	165	3/4"	98	100	130	151	115	7 N. 4	2,80
	285	120 T									2,87
	335	170 T									2,95
	385	220 T									3,05
	435	270 T									3,15
	515	350									3,30
SPV 18	255	90 T	165	3/4"	98	100	130	151	115	7 N. 4	2,85
	285	120 T									2,92
	335	170 T									3,00
	385	220 T									3,10
	435	270 T									3,20
	515	350									3,35

Su richiesta: T = esecuzione TRI

Caratteristiche elettriche

Tipo	KW. Input	Hz. 50		Hz. 60			
		230/400	254-290/440-500	230/400	208-230/440-460	254-277/440-480	318-346/550-600
SPV 12	0,15	0,55/0,32	0,53/0,30	0,84/0,50	0,57/0,33	0,55/0,32	0,55/0,32
SPV 18	0,16	0,9/0,55	0,7/0,4	1,1/0,64	0,98/0,57	0,9/0,55	0,74/0,42

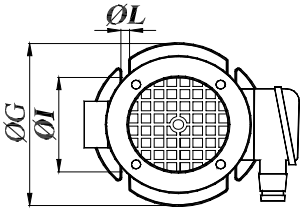

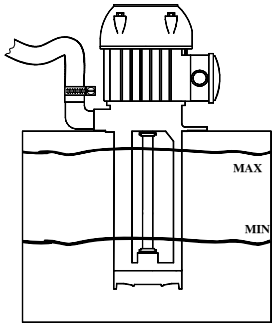

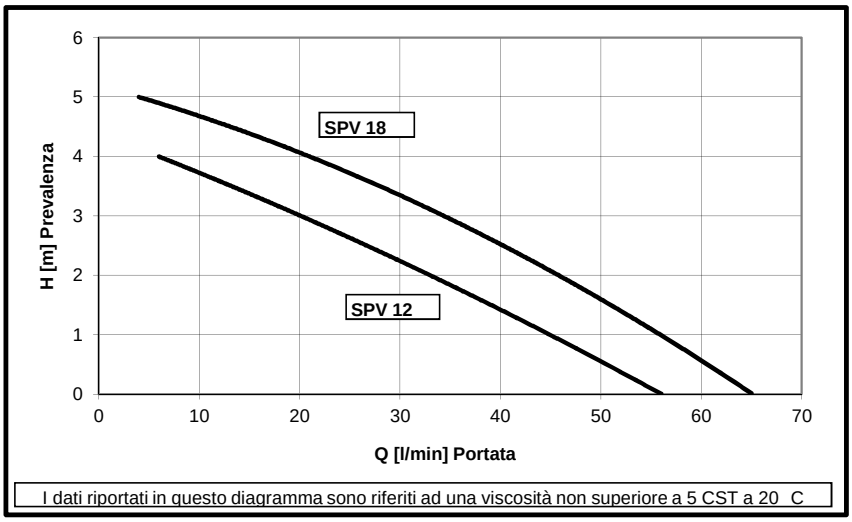

Elettropompe ad immersione *Tipo SPV 12- 18*

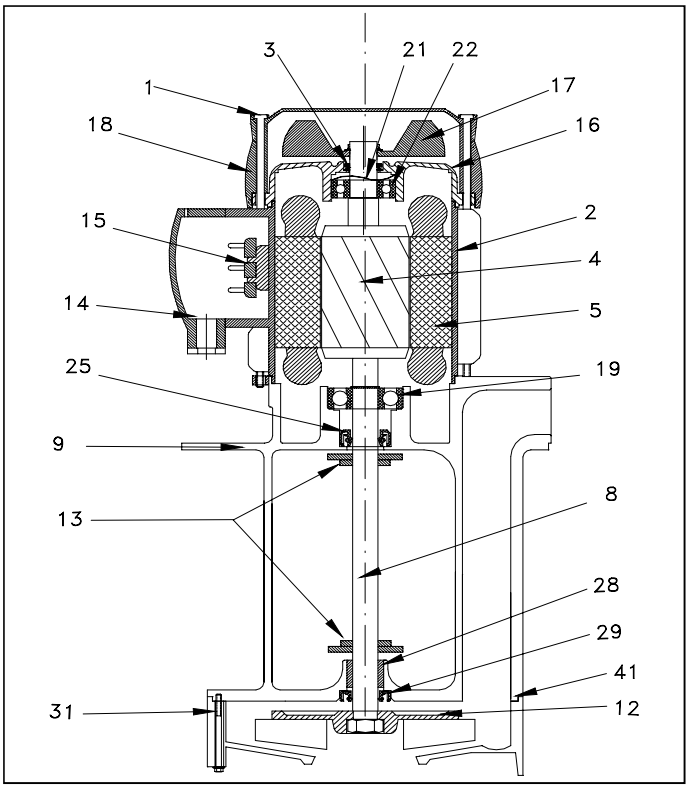

	TIPO	SPV 12
	Componenti	**Materiali**
1	Tirante	Acciaio
2	Carcassa	Alluminio
3	V-Ring Ø 12	NBR
4	Rotore	
5	Statore	
8	Albero	Acciaio C 40**
9	Corpo pompa	PBT
12	Girante	PBT
13	Rondella TRI	PBT
14	Coprimorsettiera	Nylon
15	Morsettiera	mm. 40x25 6P
16	Scudo superiore	Alluminio
17	Ventola	Nylon
18	Copriventola	Nylon
19	Cuscinetto inferiore	6201 2RS
21	Anello di compensazione	ø 32
22	Cuscinetto superiore	6201 ZZ
25	Anello di tenuta	NBR 12X22X5
28	Bronzina	14X12X10
29	Anello di tenuta	NBR 12X22X5
31	Chiocciola	PBT
41	OR 82,27X1,78	NBR

	TIPO	SPV 18
	Componenti	**Materiali**
1	Tirante	Acciaio
2	Carcassa	Alluminio
3	V-Ring Ø 12	NBR
4	Rotore	
5	Statore	
8	Albero	Acciaio C 40**
9	Corpo pompa	PBT
12	Girante	PBT
13	Rondella TRI	PBT
14	Coprimorsettiera	Nylon
15	Morsettiera	mm. 40x25 6P
16	Scudo superiore	Alluminio
17	Ventola	Nylon
18	Copriventola	Nylon
19	Cuscinetto inferiore	6201 2RS
21	Anello di compensazione	ø 32
22	Cuscinetto superiore	6201 ZZ
25	Anello di tenuta	NBR 12X22X5
28	Bronzina	14X12X10
29	Anello di tenuta	NBR 12X22X5
31	Chiocciola	PBT
41	OR 82,27X1,78	NBR

Particolari 28-29 solo su pescante220-270-350

A richiesta

** Aisi 420 - Aisi 316

Elettropompe ad immersione *Tipo SPV 25 - 33*

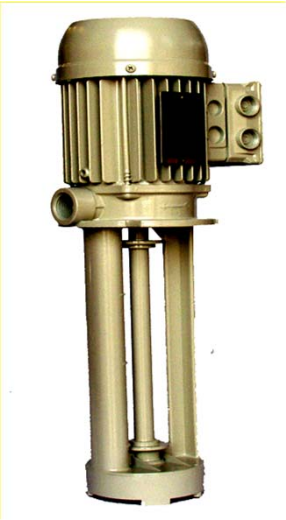

Impieghi

Sono adatte al trasferimento di liquidi contenenti impurità di dimensioni fino a 2-3 mm.
I componenti idraulici: girante, chiocciola e corpo pompa in PBT, ne consentono l'impiego con acqua, emulsioni e sostanze oleose in genere con viscosità non superiore a 3 Engler (21 CST).
La temperatura del liquido non deve superare i 70 C.
Vengono comunemente impiegate su:

Macchine utensili (fresatrici - torni - trapani)
Macchine per la lavorazione del vetro (versione TRI)
Macchine da stampa (asse in aisi 420 - PBT su pescante 270 mm.)
Impianti di climatizzazione e condizionamento
Impianti di filtrazione

Vanno normalmente installate su un serbatoio, con capacità proporzionata alla portata, a circa 3 - 4 cm. dal fondo. E' importante verificare che il livello massimo del liquido nel serbatoio rimanga sempre 3 - 4 cm. più basso della flangia di appoggio. (vedi figura)
Nei casi in cui il liquido sia particolarmente sporco si consiglia di costruire il serbatoio a scomparti per consentire il deposito delle morchie prima che le stesse vengano ripescate dalla pompa.
Per impieghi diversi si consiglia di consultare il nostro ufficio tecnico.

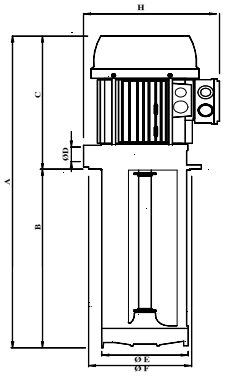

Tabella dimensioni e pesi

TIPO	A mm	B mm	C mm	ØD	ØE mm	ØF mm	ØG mm	H mm	ØI mm	ØI mm	Kg.
SPV 25	300	90 T	210	3/4"	98	100	130	170	115	7 N. 4	4,34
	330	120 T									4,40
	380	170 T									4,50
	430	220 T									4,60
	480	270 T									4,70
	560	350									4,85
SPV 33	300	90 T	210	3/4"	98	100	130	170	115	7 N. 4	4,84
	330	120 T									4,90
	380	170 T									5,00
	430	220 T									5,10
	480	270 T									5,20
	560	350									5,35

Su richiesta: T = esercuzione TRI

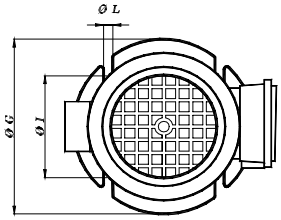

Caratteristiche elettriche

Tipo	KW. Input	Hz. 50		Hz. 60			
		230/400	254-290/440-500	230/400	208-230/440-460	254-277/440-480	318-346/550-600
SPV 25	0,30	1,0/0,58	0,76/0,44	1,2/0,7	1,1/0,6	1,0/0,58	0,8/0,45
SPV 33	0,40	1,6/0,9	1,2/0,7	1,9/1,1	1,73/1,0	1,6/0,9	1,2/0,7

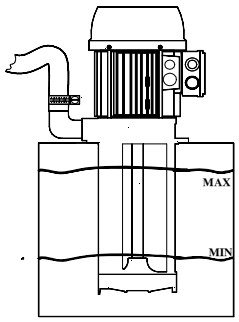

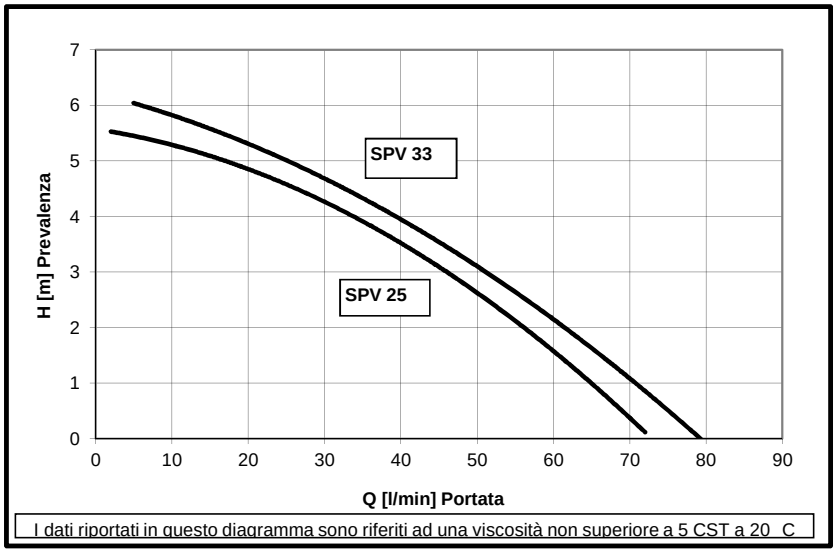

Elettropompe ad immersione *Tipo SPV 25 - 33*

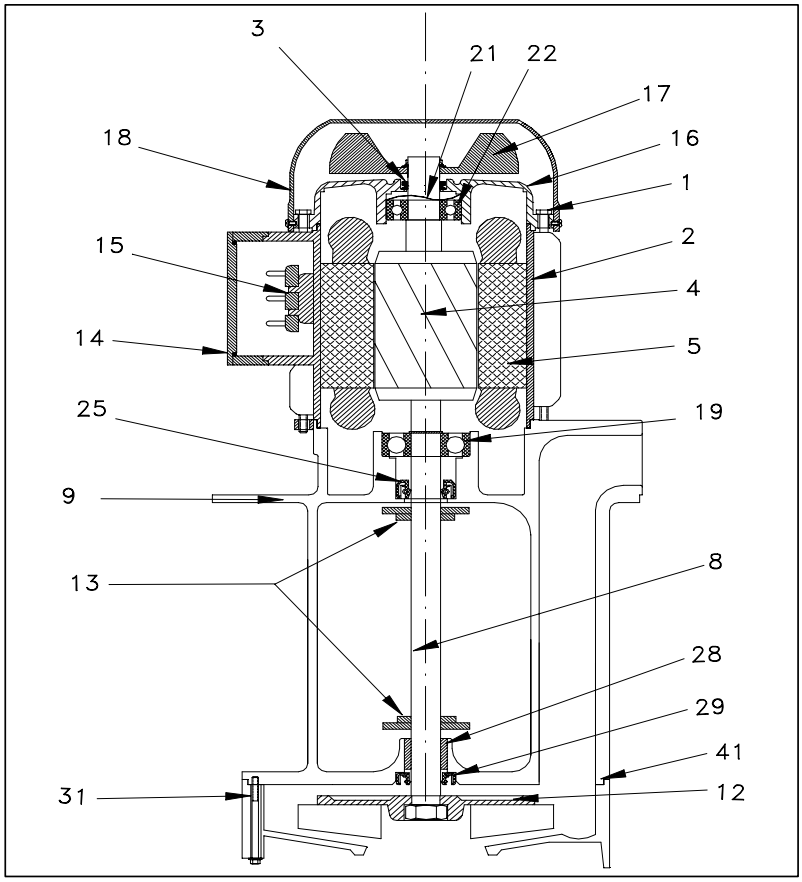

TIPO SPV 25

	Componenti	Materiali
1	Tirante	Acciaio
2	Carcassa	Alluminio
3	V-Ring Ø 16	NBR
4	Rotore	
5	Statore	
8	Albero	Acciaio C 40**
9	Corpo pompa	Valox PBT
12	Girante	Valox PBT
13	Rondella TRI	Valox PBT
14	Coprimorsettiera	Nylon
15	Morsettiera	mm. 40x25 6P
16	Scudo superiore	Alluminio
17	Ventola	Nylon
18	Copriventola	Nylon***
19	Cuscinetto inferiore	6003 ZZ
21	Anello di compensazione	ø 35
22	Cuscinetto superiore	6202 ZZ
25	Anello di tenuta	NBR 17X25X4
28	Bronzina	19X17X15
29	Anello di tenuta	NBR 17X25X4
31	Chiocciola	Valox PBT
41	OR 82,27X1,78	NBR

Particolari 28-29 solo su pescante 350

A richiesta

**	Aisi 420
***	Lamiera

TIPO SPV 33

	Componenti	Materiali
1	Tirante	Acciaio
2	Carcassa	Alluminio
3	V-Ring Ø 16	NBR
4	Rotore	
5	Statore	
8	Albero	Acciaio C 40**
9	Corpo pompa	Valox PBT
12	Girante	Valox PBT
13	Rondella TRI	Valox PBT
14	Coprimorsettiera	Nylon
15	Morsettiera	mm. 40x25 6P
16	Scudo superiore	Alluminio
17	Ventola	Nylon
18	Copriventola	Nylon***
19	Cuscinetto inferiore	6003 ZZ
21	Anello di compensazione	ø 35
22	Cuscinetto superiore	6202 ZZ
25	Anello di tenuta	NBR 17X25X4
28	Bronzina	19X17X15
29	Anello di tenuta	NBR 17X25X4
31	Chiocciola	Valox PBT
41	OR 82,27X1,78	NBR

Particolari 28-29 solo su pescante 350

A richiesta

**	Aisi 420
***	Lamiera

Elettropompe ad immersione *Tipo SPV 50 - 75*

Impieghi

Sono adatte al trasferimento di liquidi contenenti impurità di dimensioni fino a 2-3 mm.
I componenti idraulici: girante, chiocciola e corpo pompa in PBT, ne consentono l'impiego con acqua, emulsioni e sostanze oleose in genere con viscosità non superiore a 3° Engler (21 CST).
La temperatura del liquido non deve superare i 70° C.
Vengono comunemente impiegate su:

Macchine utensili (fresatrici - torni)
Macchine per la lavorazione del vetro (versione TRI su pescanti 200 e 270)
Macchine da stampa (Asse in aisi 420
PBT su pescante 200-270-350 mm.)

Impianti di climatizzazione e condizionamento

Vanno normalmente installate su un serbatoio, con capacità proporzionata alla portata, a circa 3 - 4 cm. dal fondo. E' importante verificare che il livello massimo del liquido nel serbatoio rimanga sempre 3 - 4 cm. più basso della flangia di appoggio. (vedi figura)
Nei casi in cui il liquido sia particolarmente sporco si consiglia di costruire il serbatoio a scomparti per consentire il deposito delle morchie prima che le stesse vengano ripescate dalla pompa.
Per impieghi diversi si consiglia di consultare il nostro ufficio tecnico.

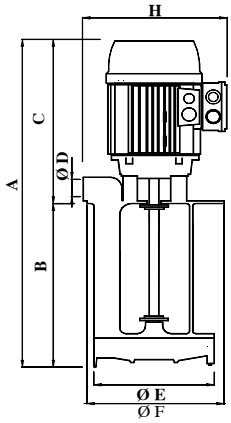

Tabella dimensioni e pesi

TIPO	A mm	B mm	C mm	ØD	ØE mm	ØF mm	ØG mm	H mm	ØI mm	ØI mm	Kg.
SPV 50	460	200 T	260	1 1/4"	138	140	180	215	160	9 N. 4	7,75
	530	270 T									8,30
	610	350									8,95
	700	440									9,65
	810	550									10,50
SPV 75	460	200 T	260	1 1/4"	138	140	180	215	160	9 N. 4	8,70
	530	270 T									9,25
	610	350									9,90
	700	440									10,60
	810	550									11,45

Su richiesta: **T = esecuzione TRI**

Caratteristiche elettriche

Tipo	KW. Input	Hz. 50		Hz. 60			
		230/400	254-290/440-500	230/400	208-230/440-460	254-277/440-480	318-346/550-600
SPV 50	0,53	2,4/1,4	1,94/1,12	3,0/1,68	2,6/1,5	2,4/1,4	2,0/1,17
SPV 75	0,78	3,3/1,9	2,5/1,4	4,0/2,3	3,6/2,1	3,3/1,9	2,8/1,6

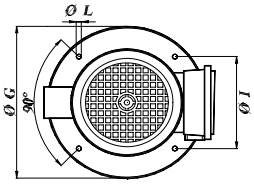

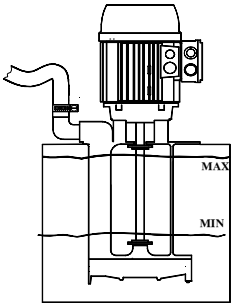

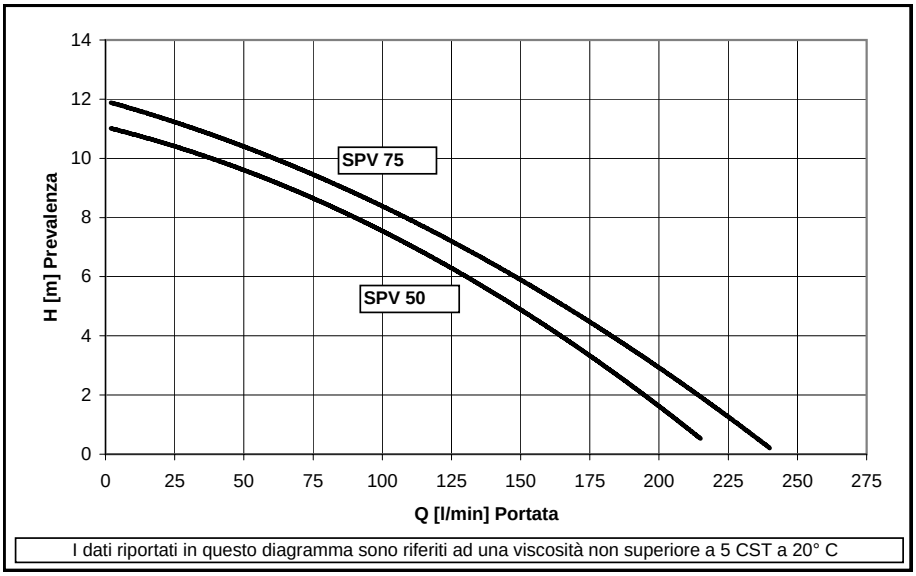

I dati riportati in questo diagramma sono riferiti ad una viscosità non superiore a 5 CST a 20° C

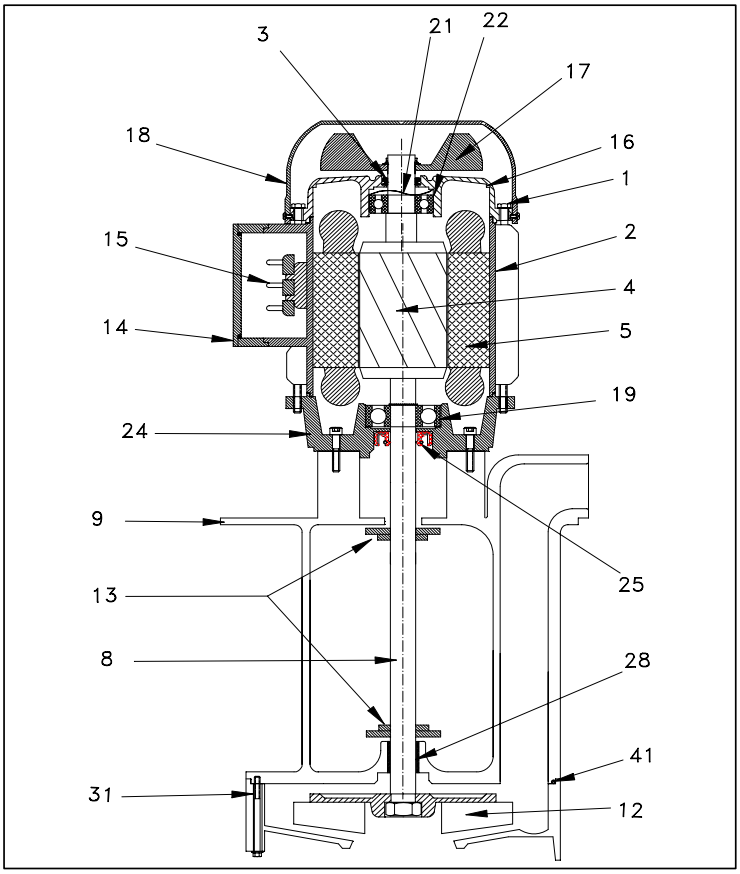

TIPO SPV 50

	Componenti	Materiali
1	Tirante	Acciaio
2	Carcassa	Alluminio
3	V-Ring Ø 16	NBR
4	Rotore	
5	Statore	
8	Albero	Acciaio aisi 420 **
9	Corpo pompa	PP
12	Girante	PP
13	Rondella TRI	PBT
14	Coprimorsettiera	Nylon
15	Morsettiera	mm. 40x25 6P
16	Scudo superiore	Alluminio
17	Ventola	Nylon
18	Copriventola	Nylon***
19	Cuscinetto inferiore	6304 ZZ
21	Anello di compensazione	ø 40
22	Cuscinetto superiore	6203 ZZ
24	Flangia	Alluminio
25	Anello di tenuta	NBR 25x40x7
28	Boccola di guida	20x23x20 Plastica
31	Chiocciola	PBT
41	OR 101,34 x 1,78	NBR

TIPO SPV 75

	Componenti	Materiali
1	Tirante	Acciaio
2	Carcassa	Alluminio
3	V-Ring Ø 16	NBR
4	Rotore	
5	Statore	
8	Albero	Acciaio aisi 420**
9	Corpo pompa	PP
12	Girante	PP
13	Rondella TRI	PBT
14	Coprimorsettiera	Nylon
15	Morsettiera	mm. 40x25 6P
16	Scudo superiore	Alluminio
17	Ventola	Nylon
18	Copriventola	Nylon***
19	Cuscinetto inferiore	6304 ZZ
21	Anello di compensazione	ø 40
22	Cuscinetto superiore	6203 ZZ
24	Flangia	Alluminio
25	Anello di tenuta	NBR 25x40x7
28	Boccola di guida	20x23x20 Plastica
31	Chiocciola	PBT
41	OR 101,34 x 1,78	NBR

A richiesta

**	Su pescanti 200-270-350 rivestito in PBT
***	Lamiera

Elettropompe ad immersione — Tipo SPV 100 - 150

Impieghi

Sono adatte al trasferimento di liquidi contenenti impurità di dimensioni fino a 2-3 mm.
I componenti idraulici: girante, chiocciola e corpo pompa in PP, ne consentono l'impiego con acqua, emulsioni e sostanze oleose in genere con viscosità non superiore a 3° Engler (21 CST).
La temperatura del liquido non deve superare i 70° C.
Vengono comunemente impiegate su:

Macchine utensili (fresatrici - torni)
Macchine per la lavorazione del vetro (Versione TRI dove possibile)
Macchine da stampa (asse in aisi 420
PBT su pescante 200-270-350 mm.)

Impianti di climatizzazione e condizionamento

Vanno normalmente installate su un serbatoio, con capacità proporzionata alla portata, a circa 4 - 5 cm. dal fondo. E' importante verificare che il livello massimo del liquido nel serbatoio rimanga sempre 3 - 4 cm. più basso della flangia di appoggio. (vedi figura)
Nei casi in cui il liquido sia particolarmente sporco si consiglia di costruire il serbatoio a scomparti per consentire il deposito delle morchie prima che le stesse vengano ripescate dalla pompa.
Per impieghi diversi si consiglia di consultare il nostro ufficio tecnico.

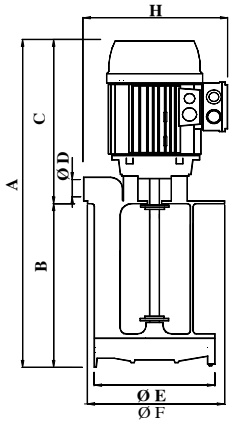

Tabella dimensioni e pesi

TIPO	A mm	B mm	C mm	ØD	ØE mm	ØF mm	ØG mm	H mm	ØI mm	Øl mm	Kg.
SPV 100	500	200 T	300	1 1/4"	138	140	180	230	160	9 N. 4	10,50
	570	270 T									11,05
	650	350									11,70
	740	440									12,40
	850	550									13,25
SPV 150	500	200 T	300	1 1/4"	138	140	180	230	160	9 N. 4	11,80
	570	270 T									12,35
	650	350									13,00
	740	440									13,70
	850	550									14,55

Su richiesta: **T = esecuzione TRI**

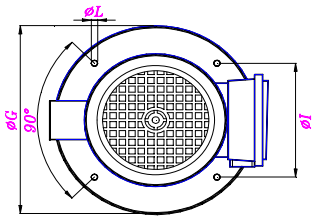

Caratteristiche elettriche

Tipo	KW. Input	Hz. 50		Hz. 60			
		230/400	254-290/440-500	230/400	208-230/440-460	254-277/440-480	318-346/550-600
SPV 100	1,15	3,3/1,9	2,6/1,5	4,0/2,3	3,6/2,1	3,3/1,9	2,8/1,6
SPV 150	1,47	4,8/2,8	3,8/2,2	5,8/3,4	5,2/3,0	4,8/2,8	4,0/2,3

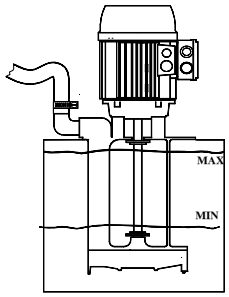

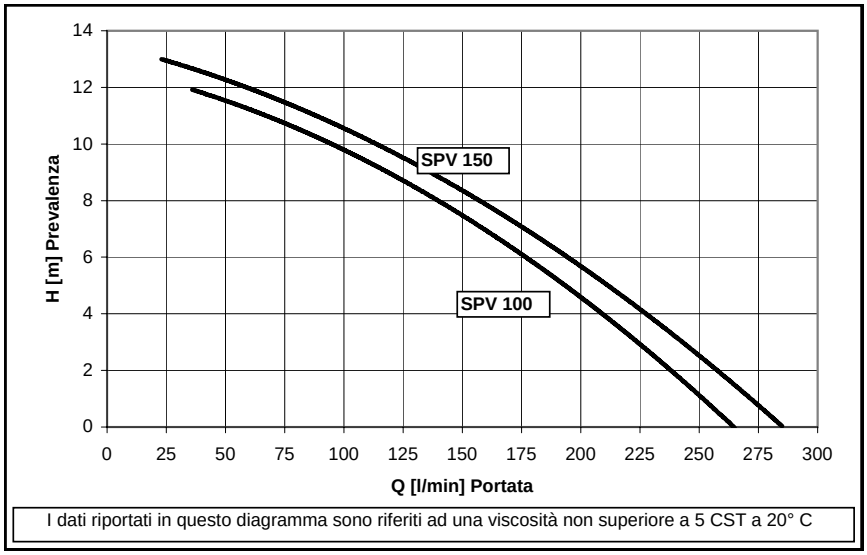

Elettropompe ad immersione *Tipo SPV 100 - 150*

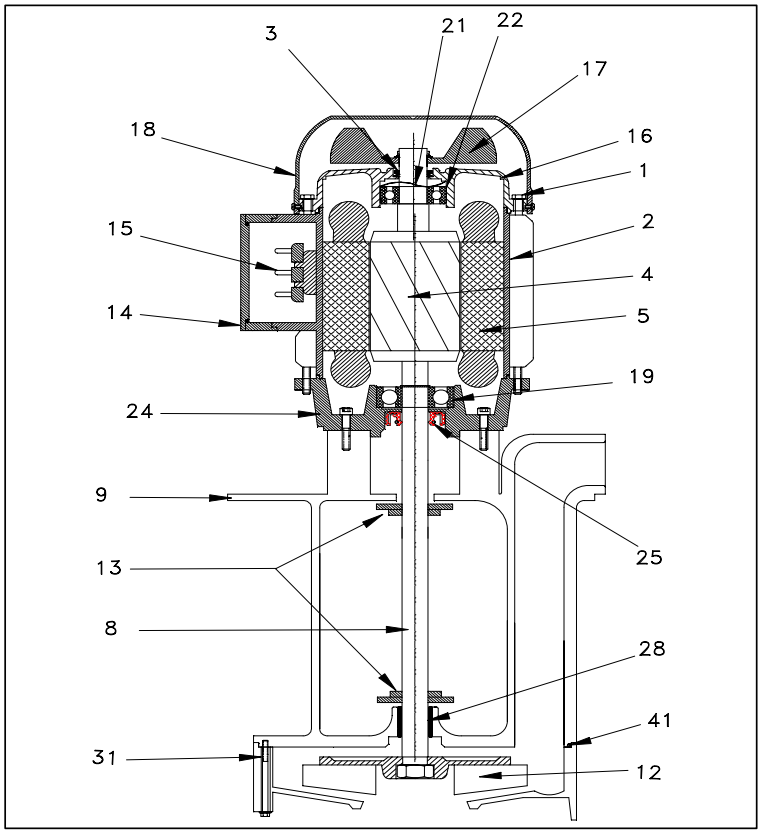

TIPO SPV 100

	Componenti	Materiali
1	Tirante	Acciaio
2	Carcassa	Alluminio
3	V-Ring Ø 20	NBR
4	Rotore	
5	Statore	
8	Albero	Acciaio aisi 420**
9	Corpo pompa	PP
12	Girante	PP
13	Rondella TRI	PBT
14	Coprimorsettiera	Nylon
15	Morsettiera	mm. 50x32 6P
16	Scudo superiore	Alluminio
17	Ventola	Nylon
18	Copriventola	Nylon***
19	Cuscinetto inferiore	6205 ZZ
21	Anello di compensazione	ø 47
22	Cuscinetto superiore	6204 ZZ
24	Flangia	Alluminio
25	Anello di tenuta	NBR 25x40x7
28	Boccola di guida	20x23x20 Plastica
31	Chiocciola	PBT
41	OR 101,34 x 1,78	NBR

TIPO SPV 150

	Componenti	Materiali
1	Tirante	Acciaio
2	Carcassa	Alluminio
3	V-Ring Ø 20	NBR
4	Rotore	
5	Statore	
8	Albero	Acciaio aisi 420**
9	Corpo pompa	PP
12	Girante	PP
13	Rondella TRI	PBT
14	Coprimorsettiera	Nylon
15	Morsettiera	mm. 50x32 6P
16	Scudo superiore	Alluminio
17	Ventola	Nylon
18	Copriventola	Nylon***
19	Cuscinetto inferiore	6205 ZZ
21	Anello di compensazione	ø 47
22	Cuscinetto superiore	6204 ZZ
24	Flangia	Alluminio
25	Anello di tenuta	NBR 25x40x7
28	Boccola di guida	20x23x20 Plastica
31	Chiocciola	PBT
41	OR 101,34 x 1,78	NBR

A richiesta

**	Su pescanti 200-270-350 rivestito in PBT
***	Lamiera